KOPPLINGSSCHEMA

Ticon med XBB och kabelsats DT

Ledramp för nummerplåt, styrd via bilens OBD-uttag

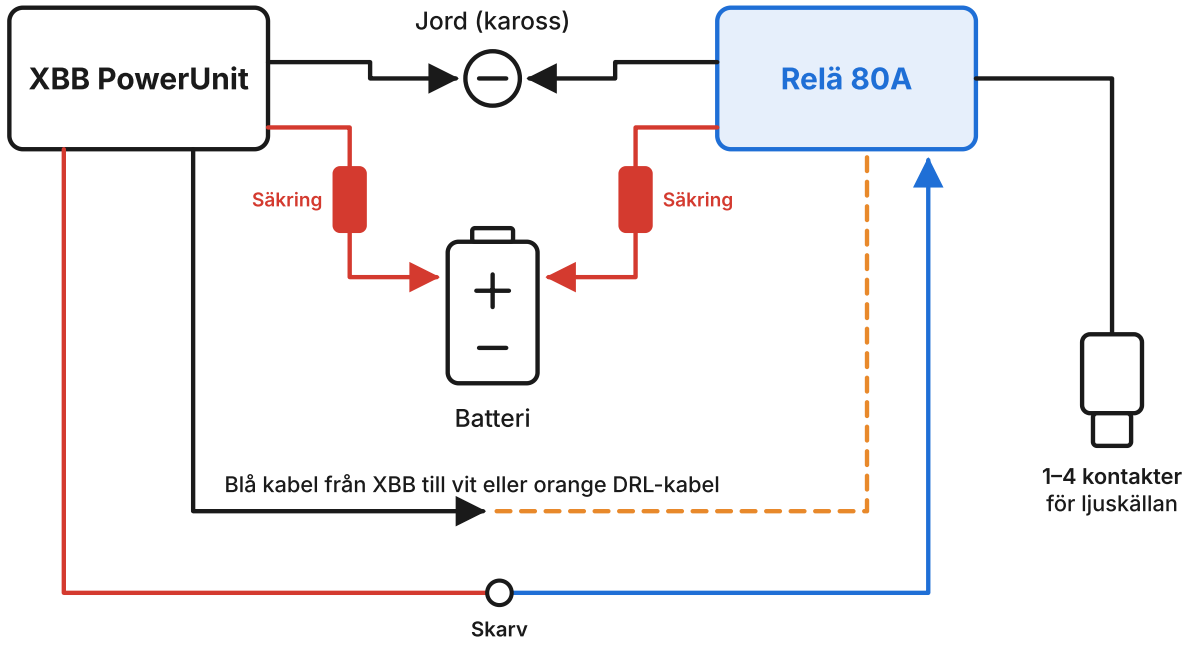

Plus via säkring · Blå kabel från reläkablaget · DRL-kabel (positionsljus) · Jord och övriga kablar

Så kopplar du

1. Anslut de röda kablarna från XBB PowerUnit och reläet till batteriets pluspol, via säkringarna.
2. Anslut jordkablarna från XBB PowerUnit och reläet till karossen.
3. Ta anslutningskabeln från XBB-kablaget och klipp av den röda kabeln. Skarva den med den blå kabeln från 80A-reläkablaget.
4. Koppla den blå kabeln från XBB till den vita eller orange DRL-kabeln.
5. Anslut ljuskällan i någon av de 1–4 kontakterna.

Bra att veta

- Montera PowerUnit på samma sida av bilen som OBD-uttaget.
- Isolera alla skarvar med krympslang.
- Koppla bort batteriets minuspol medan du arbetar.

Ladda ner appen XBB Configurator

Appen kommer från Innoware Development och finns i App Store och Google Play. Skapa ett konto, sätt dongeln i OBD-uttaget och starta bilen. Välj receptet för din bil, lägg till PowerUnit och testa utgångarna.

App Store · Google Play · Installationsguide

Hannus & Co. Teknik AB · Arendalsvägen 39, 434 39 Kungsbacka · order@xenonkungen.se · 0300-308 60